CCE.505

Full Quality
made in Italy

Segatrice a nastro
Band saw - Steinbandsägen
Porenbeton / AAC blocks

NUOVA SEGA TECNOLOGICA PER EDILIZIA:
Facile da usare, viene utilizzata nella maggior parte dei cantieri edili in Europa per tagliare blocchi di Calcestruzzo Cellulare. Esegue tagli diritti e trasversali con precisione, inoltre con la squadra graduata in dotazione si eseguono tagli inclinati da 0° a 90°.
I tagli si eseguono a secco senza acqua e per la caratteristica della lama a bassa velocità il rumore e la polvere sono molto ridotti.

Gasbeton - Legnobloc - Poroton - Canapa

NEW HIGH-TECH SAW FOR THE BUILDING INDUSTRY:
Easy to use, commonly employed in most of Europe's building sites for cutting cellular concrete blocks. Precision straight and cross cuts and, with the graduated square provided with the saw, 0° to 90°.
Cuts are made dry, without water, and noise levels and dust are very low given the low speed of the blade.

NEUE TECHNOLOGISCHE SÄGE FÜR BAUWESEN:
Einfach in der Verwendung, wird sie auf einem Großteil der Baustellen Europas zum Schnitt von Porenbetonblöcke. Sie führt gerade und quere Schnitte mit Präzision aus; mit dem mitgelieferten Skalenwinkel können zudem geneigte Schnitte von 0° bis 90°.
Die Schnitte erfolgen trocken ohne Wasser und aufgrund der Charakteristik des Sägeblatts bei niedriger Drehzahl sind die Lärm-und Stauberzeugung nur sehr gering.

- La macchina viene consegnata pronta all'uso, completa di lama
- The machine is supplied equipped with the blade ready for use
- Die Maschine wird gebrauchsfertig mit Sägeblatt geliefert

Avanzamento a spinta manuale del banco.
Spegnimento automatico della sega.

Advancing the manual push bench.
Automatic saw shut-off system.

Vorschub der manuellen Pusch-Bank.
Automatische Ausschaltung der Säge.

DATI TECNICI CCE.505

Cod. **CCE.505**
Trasmissione con motoriduttore
Monofase 230 V - Kw 1,85
Piano scorrevole cm 71 x 106
Diametro volani mm 440
Lama Widia 27 x 3850 mm
Ruote Ø 200 mm
Peso Kg. 203

TECHNICAL DATA CCE.505

Cod. **CCE.505**
Geared motor drive
Single-phase 230 V - Kw 1,85
Sliding table 71 x 106 cm
Flywheel diameter 440 mm
Blade Widia 27 x 3850 mm
Wheels mm.200
Weight Kg. 203

TECHNISCHE DATEN CCE.505

Cod. **CCE.505**
Antrieb durch den Getriebemotor
Einphasen 230 V - Kw 1.85
Schiebebank 71 x 106 cm
Schwungraddurchmesser 440 mm
säge Widia 27 x 3850mm
rad mm.200
gewicht Kg. 203

Guidalama superiore e inferiore in widia
Widia upper and lower blade guides
Obere und untere Sägeblattführung aus Widia

Banco inclinabile per ridurre l'ingombro
Inclining table to reduce bulk
Neigbare Werkbank zur Verringerung der Ausmaße

Livello potenza sonora:
taglio Porenbeton 74 dB(A)

CCE.505 Taglio utile - Useful cutting - Nutzschnitt

altezza
height
Höhe
cm 50

larghezza
width
Breite
cm 42
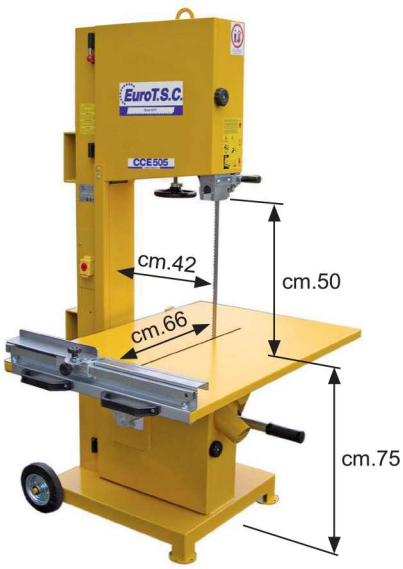
lunghezza
length
Länge
cm 66